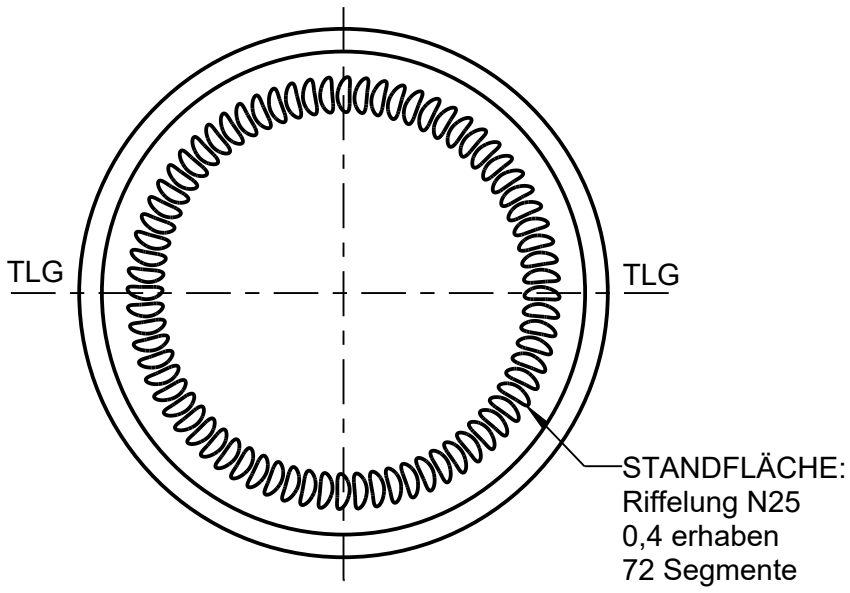

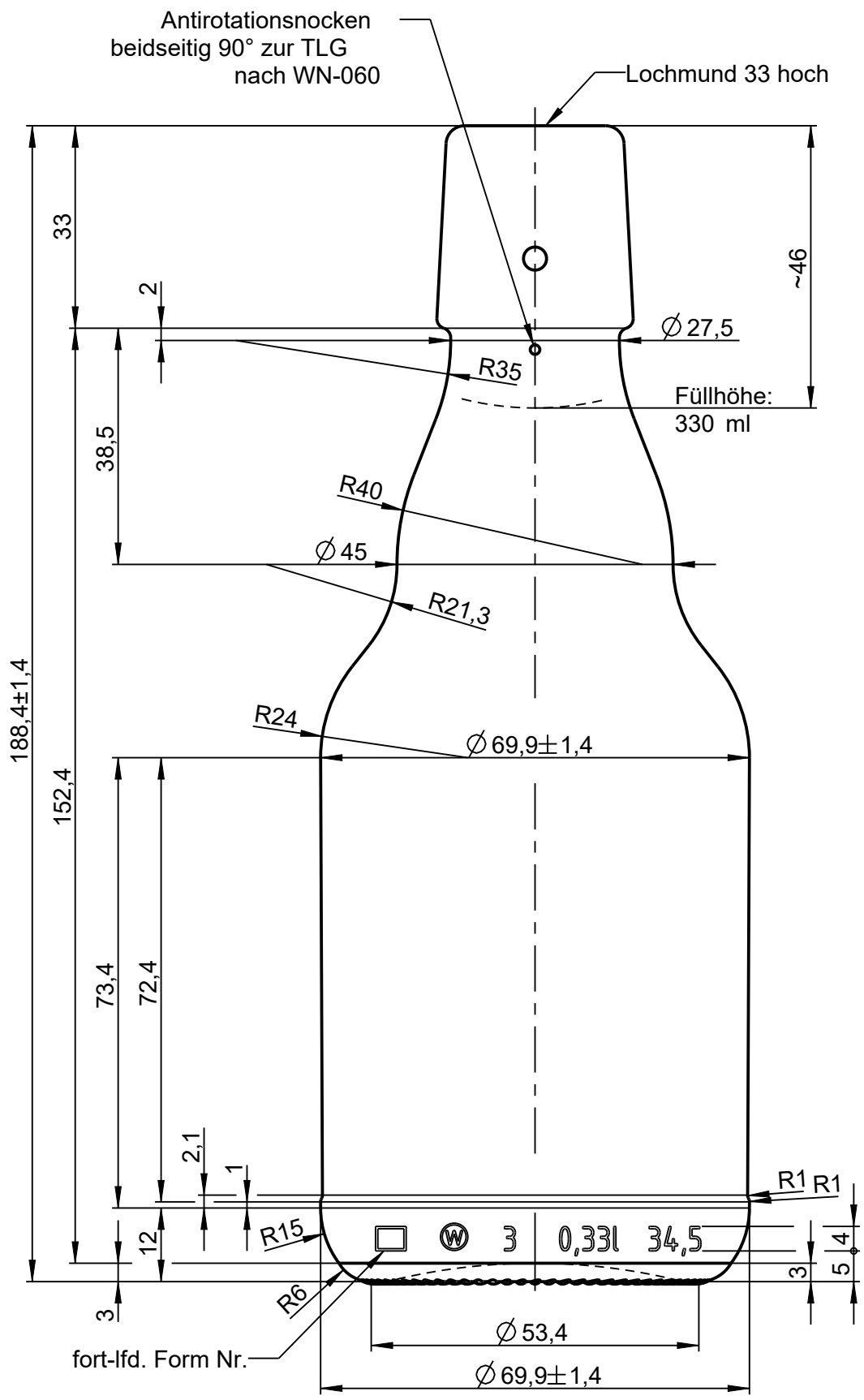

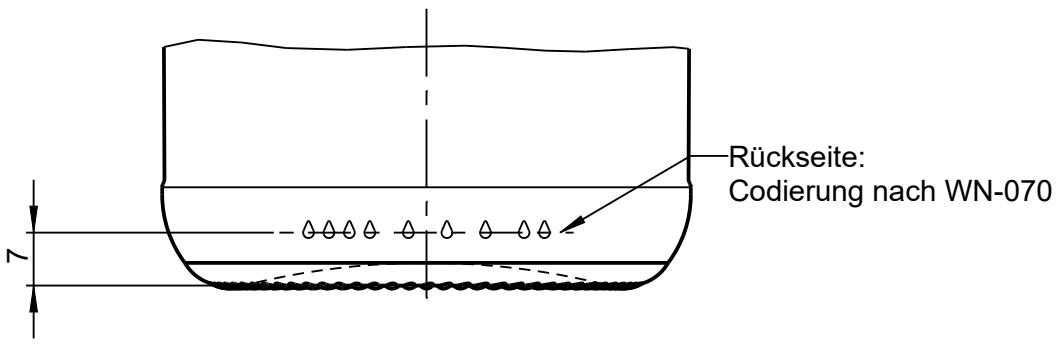

Rev.	Änderung	Datum	Name
h	Mündungswechsel von 9E zu 56	28.03.22	M. Fr.
g	Halsnocken nach WN-060 ergänzt	28.03.22	M. Fr.
f	Mündungswechsel von 56 zu 9E	06.06.19	C. Li.
e	Creo-Daten erstellt, Rahmen + M-Nr. für SAP angepasst	06.06.19	C. Li.
d	Z-Nr., Tol. EW/MW, Daten Schr.f.	17.11.15	Ar.
c	Art.Nr., Schriftkopf W	15.10.15	Ar.
b	entspricht 3550V08	04.12.13	Ar.
a	Artikelzeichnung 3550	01.12.98	Ab.

Eigentum der Wiegand-Glashüttenwerke GmbH
Für diese Zeichnung behalten wir uns alle Rechte vor. Ohne unsere Genehmigung darf diese weder vervielfältigt, noch Dritten zugänglich gemacht werden. Auf § 2 Ziffer 7 Urheberrechtsgesetz und § 18 UWG wird hingewiesen.

Die Wiegand-Glashüttenwerke GmbH übernimmt keine Gewähr dafür, dass die Herstellung und Benutzung dieses Produkts nicht in Schutzrechte wie Marken-, Gebrauchsmusterrechte oder Ähnliches oder Urheberechte Dritter eingreift und/oder keine Schäden bei Dritten hervorruft.

Wiegand-Glashüttenwerke GmbH
Otto-Wiegand-Straße 9
D-96361 Steinbach am Wald

2015	Datum	Name	Maßstab
gezeichnet	17.11.	Ar.	1:1
geprüft		M.S.	
Freigabe		A.M./F.H.	

nach Zeichnung: 10 077
DIN 6129 | Freimaß Toleranz

Inhalt RV.: 345 ml — MW +/- 2,2 ml, EW +/- 6,6 ml

Gewicht ca.: 315 g

Maßbehältnis nach FertigPackV: JA

Benennung :

0,33 l. Steinie LOM

Artikelzeichnung

Mündung: -
Lochmund 33 hoch
Halsdurchgang: ∅ 16 min

Projekt Nr.: 99290000
Zeichnungs-Nr.: 853-AZ -H

Artikel Nr.: 853
Mü-Nr.: -56